Opus WC-Skål

Monteringsanvisning

1

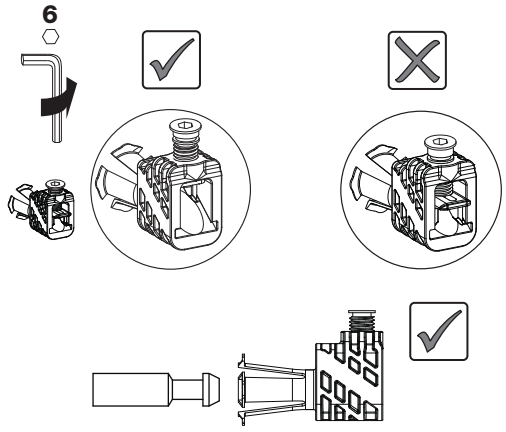

2

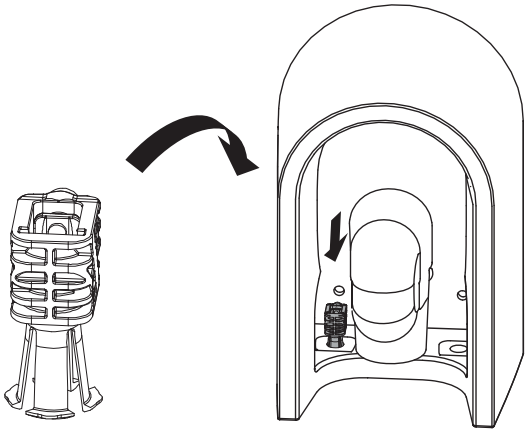

3

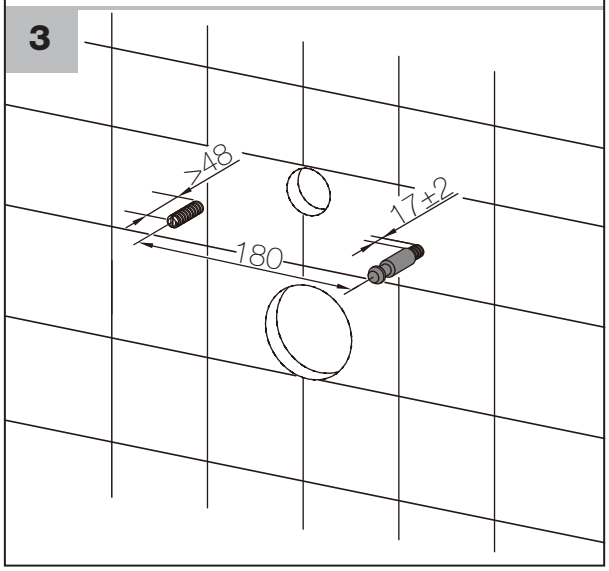

4

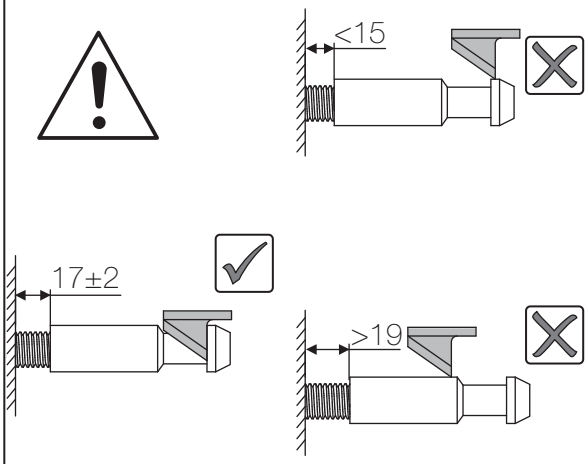

5

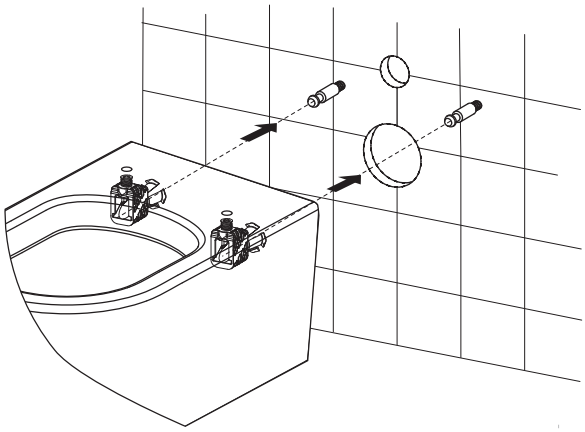

6

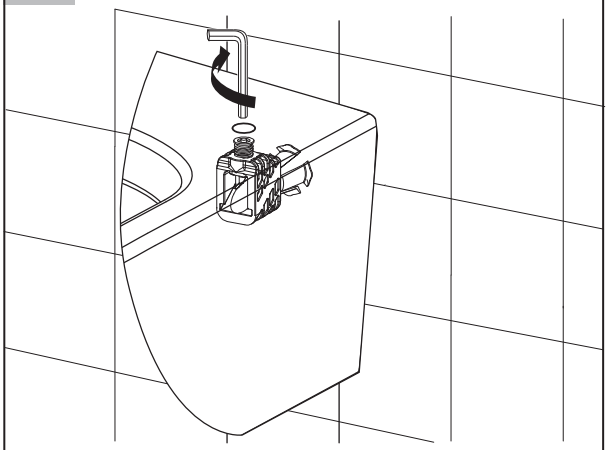

Alterna Badrum distribueras av Dahl Sverige AB och Optimera Svenska AB
För teknisk support, kontakta oss på 020-58 30 00 eller tks@dahl.se

K9200-G-EWS2 / 1.0